D561双向式旋转接头（内管旋转）

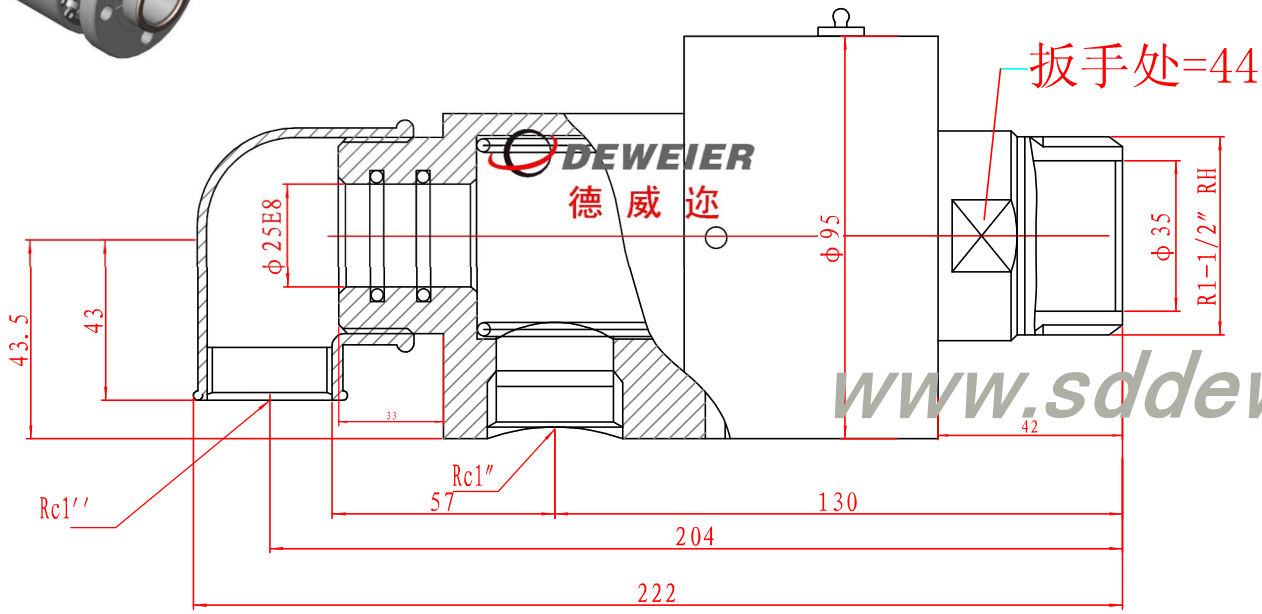

P/N: D561X-40A

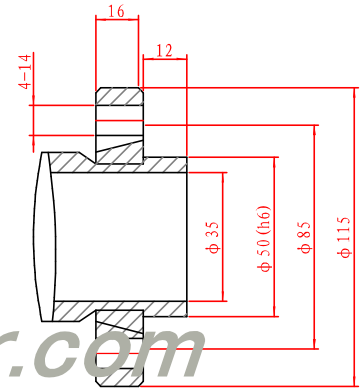

P/N: D561X-40F

www.sddeweier.com

D561系列旋转接头由两个宽大精密轴承支撑并采用平稳式密封原理设计，将密封承载和磨损降到最低，延长使用寿命

产品特点：

1. 结构简单；
2. 两个宽大轴承支撑，转动平稳；
3. 机械密封设计，使用寿命长；
4. 防腐蚀材料，可长期使用复杂工况；
5. 壳体设有观察孔，可观察泄漏情况及磨擦情况；
6. 特殊要求请联系德威迩公司技术部0632-5832779

技 术 参 数	
使用压力（Bar）：	10Bar
使用温度（℃）：	-30℃——+120℃
最高转速（RPM）：	1000RPM
流体介质：	水、空气、油品

Tel:0632-5822778 Fax:0632-5601281

标记	处数	更改文件号	签 字	日 期	旋转接头	DEWEIER 德威迩 www.sddeweier.com			
设 计						双项式旋转接头			
审 核					图样标记	重量	比例	1:1	
工 艺					共 张	第 张	螺纹连接：D561X-40A法兰连接：D561X-40F		

此图纸版权由德威迩公司所有未经允许私自使用违者必究